PALO DUE LUCI E27

Serie: ANTIQUE

Art. 886/16

EAN 8020588246029

Colore: Grafite
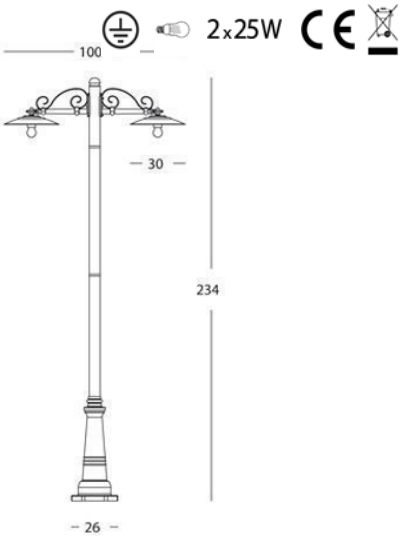
Struttura in pressofusione di alluminio.
Piatti verniciati e smaltati bianco.
Dima per il fissaggio a terra, dispositivo di connessione e accessori per il fissaggio.
Portalampada in porcellana con attacco E27.
Copri portalampada con guarnizione in gomma siliconica.
Adatta per lampade a risparmio energetico con protezione in silicone.
Lampada esclusa.
Alimentazione 230V ~ 50Hz.
Grado di protezione: IP43