APPLIQUE 6W+6W LED 3000K

Serie: LULA

Art. 98176/16

EAN 8020588123696

Colore: Grafite

Applique in alluminio pressofuso.
Diffusori in vetro trasparente.
Consumo: 12W.
Flusso luminoso nominale: 1180 lumen.
Flusso luminoso reale: 900 lumen.
Classe di efficienza energetica: F
Temperatura di colore: 3000°K. Luce calda.
Illuminazione con 1+1 LED COB Ø13.5mm.
Alimentazione: 230V.
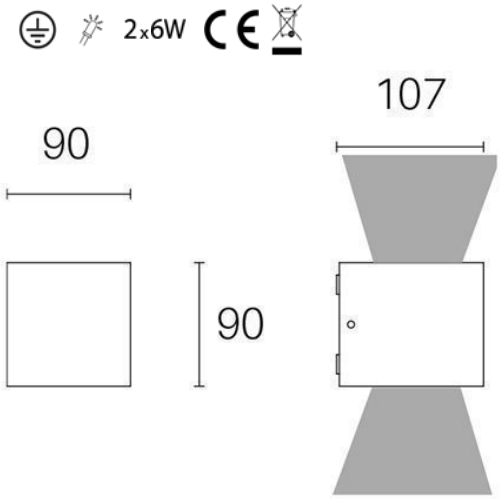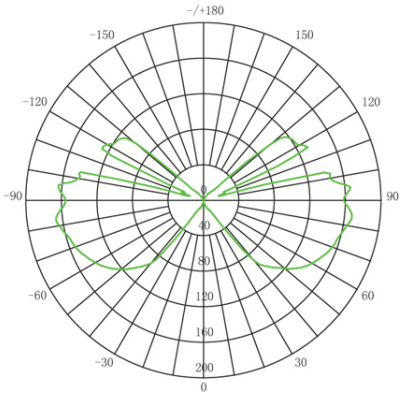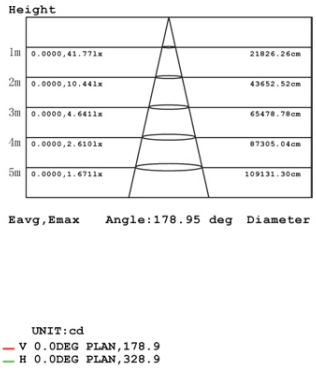
Grado di protezione: IP54