TESTAPALO D.60 50W LED 3000K

Serie: SORIANO

Art. 98254/41

EAN 8020588987229

Colore: Salvia
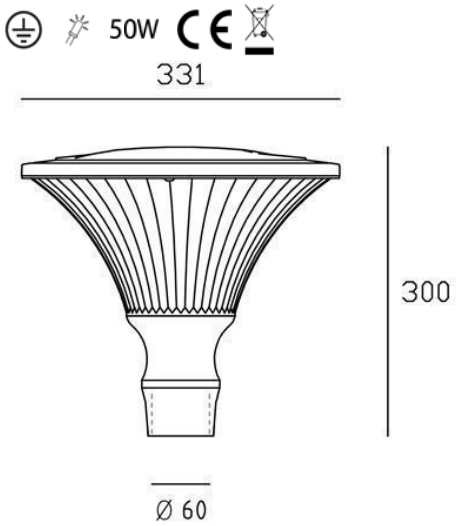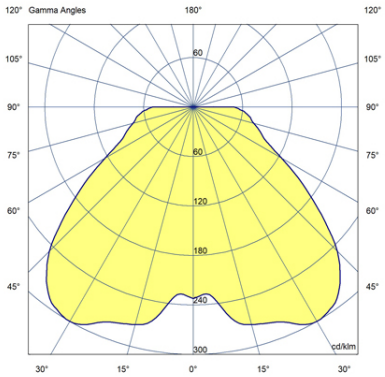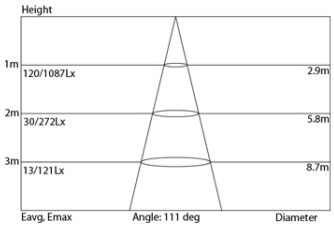
Testa-palo in alluminio pressofuso.
Luce diretta con diffusore in termoplastico trasparente
Consumo: 50W.
Flusso luminoso nominale: 4891 lumen.
Flusso luminoso reale: 4748 lumen.
Classe di Efficienza energetica: F
Temperatura di colore: 3000°K. Luce calda.
Illuminazione con 100 LED SMD 2835.
Alimentazione 230V.
Grado di protezione: IP65