APPLIQUE LED 10W+10W 3000K

Serie: SHOW

Art. 98462/16

EAN 8020588363344

Colore: Grafite

Lampada da parete in alluminio pressofuso.
Diffusori in vetro trasparente.
Consumo: 20W.
Flusso luminoso nominale: 2620 lumen.
Flusso luminoso reale: 1668 lumen.
Classe di efficienza energetica: E
Illuminazione con 1+1 LED COB Ø10,5mm.
Temperatura di colore: 3000°K. Luce calda.
Alimentazione: 230V.
Grado di protezione: IP65

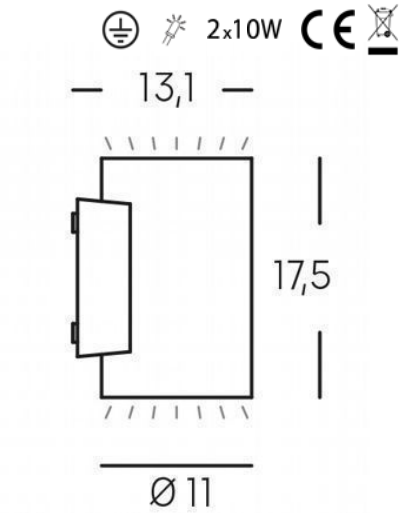

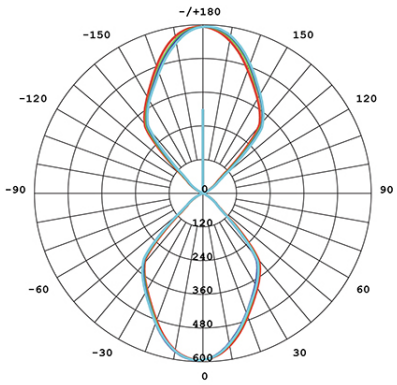

Height		
1m	266.1,593.81x	174.48cm
2m	66.53,148.41x	348.97cm
3m	29.57,65.971x	523.45cm
4m	16.93,37.111x	697.94cm
5m	10.64,23.751x	872.42cm

Eavg,Emax Angle:82.20deg Diameter

UNIT:cd
C0/180,360.0deg
C30/210,360.0deg
C60/240,360.0deg
C90/270,360.0deg