INCASSO DA SOFFITTO 28W LED 4000K 60°

Serie: SHOWER

Art. 9907160/02

EAN 8020588254550

Colore: Bianco
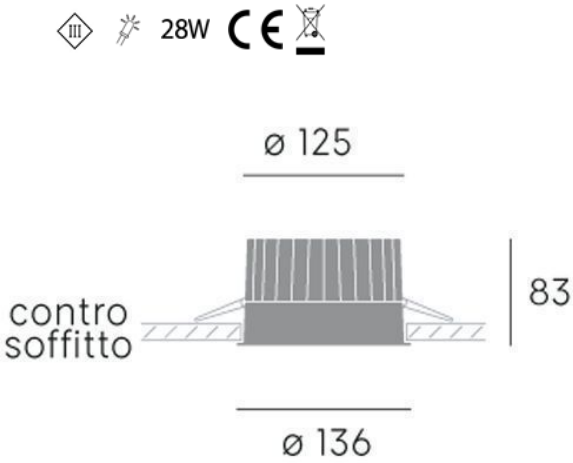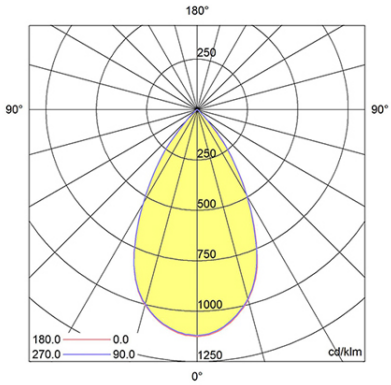
Incasso da soffitto in alluminio pressofuso.
Diffusore in termoplastico trasparente.
Ottica: 60°.
Consumo: 28W.
Flusso luminoso nominale: 2520 lumen.
Flusso luminoso reale: 2494 lumen.
Classe di efficienza energetica: F
Temperatura di colore: 4000°K. Luce naturale.
Illuminazione con 1 LED COB Ø17mm.
Alimentazione: 230V con alimentatore esterno da 700mA incluso.
Grado di protezione: IP65