TESTAPALO D.60 50W LED 4000K

Serie: SORIANO

Art. 99254/04

EAN 8020588002588

Colore: Muschio
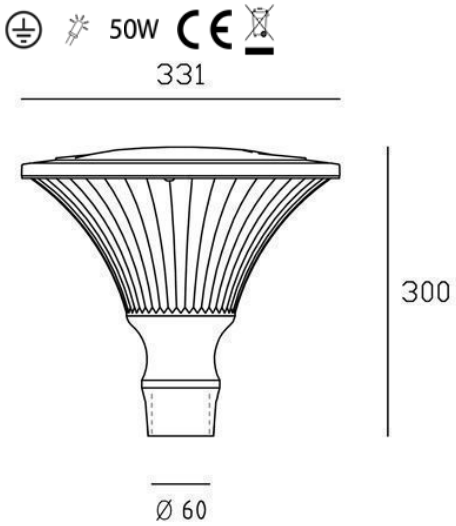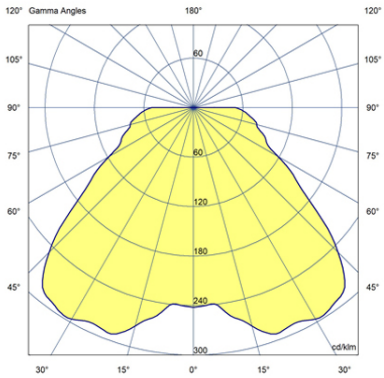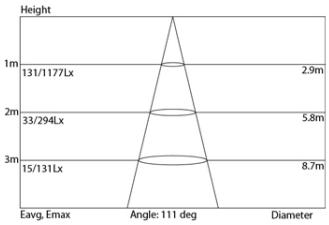
Testa-palo in alluminio pressofuso.
Luce diretta con diffusore in termoplastico trasparente
Consumo: 50W.
Flusso luminoso nominale: 5004 lumen.
Flusso luminoso reale: 4905 lumen.
Classe di Efficienza energetica: F
Temperatura di colore: 4000°K. Luce naturale.
Illuminazione con 100 LED SMD 2835.
Alimentazione 230V.
Grado di protezione: IP65